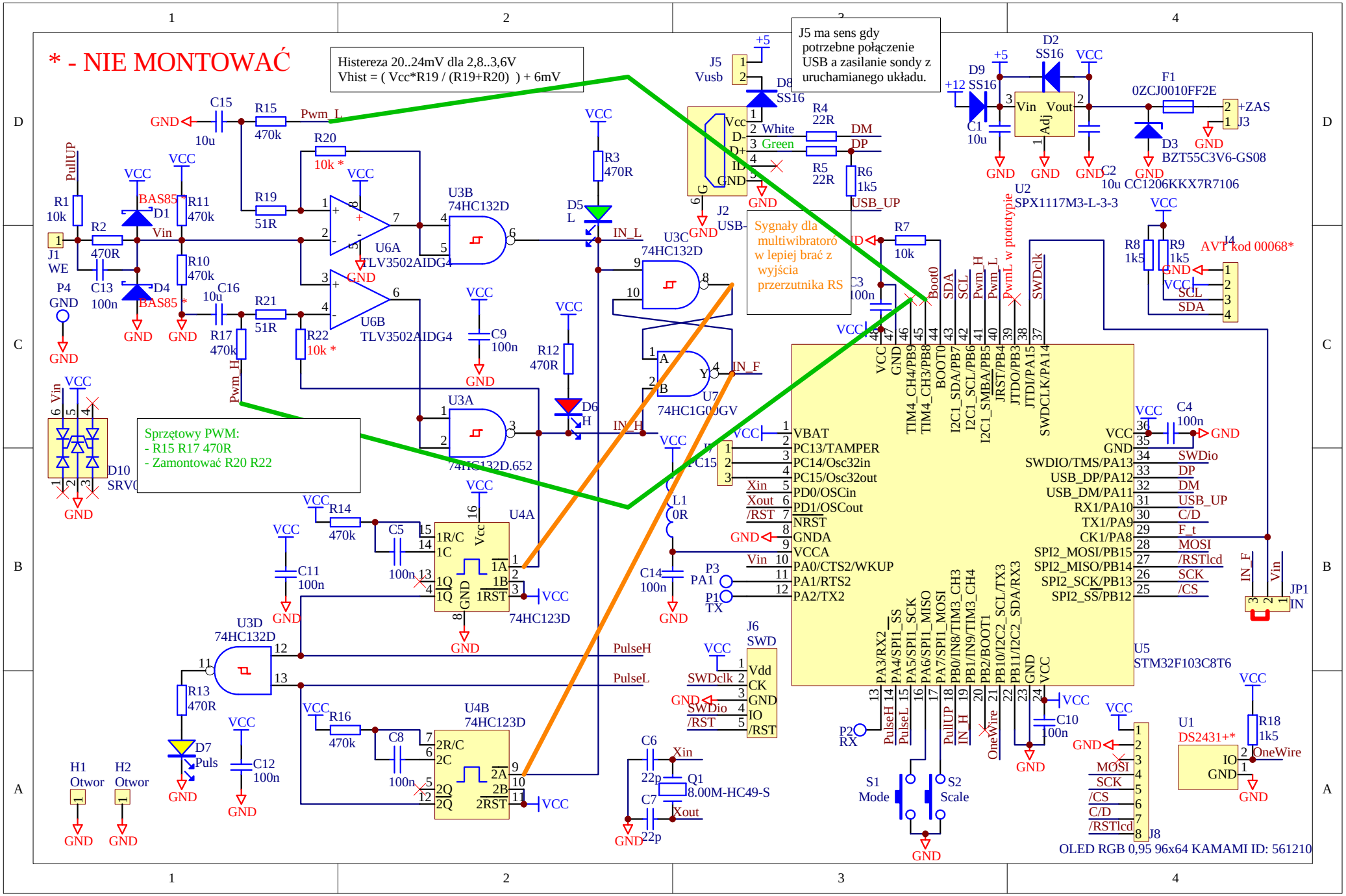
* - NIE MONTOWAĆ
Histereza 20..24mV dla 2,8..3,6V
Vhist = (Vcc*R19 / (R19+R20)) + 6mV
J5 ma sens gdy potrzebne połączenie USB a zasilanie sondy z uruchamianego układu.
Sygnały dla multiwibratoro w lepiej brać z wyjścia przerzutnika RS
Sprzętowy PWM:
- R15 R17 470R
- Zamontować R20 R22
U5
STM32F103C8T6
U2
SPX1117M3-L-3-3
U1
DS2431+*
J8
OLED RGB 0,95 96x64 KAMAMI ID: 561210
AVT kod 00068*
PwmL w ptototypie
U3B
74HC132D
U3C
74HC132D
U3D
74HC132D
U3A
74HC132D.652
U4A
74HC123D
U4B
74HC123D
U6A
TLV3502AIDG4
U6B
TLV3502AIDG4
U7
74HC1G00GV
J6
SWD
J2
USB-
J5
Vusb
J1
WE
P4
GND
P3
PA1
P1
TX
P2
RX
S1
Mode
S2
Scale
Q1
8.00M-HC49-S
H1
Otwor
H2
Otwor
D10
SRV0
D7
Puls
D5
L
D6
H
D8
SS16
D9
SS16
D2
SS16
D3
BZT55C3V6-GS08
F1
0ZCJ0010FF2E
J3
+ZAS
J4
JP1
IN
IN_F
Vin
PullUP
Pwm_L
Pwm_H
PulseH
PulseL
IN_L
IN_H
IN_F
USB_UP
DM
DP
SWDio
SWDclk
/RST
Xin
Xout
OneWire
MOSI
SCK
/CS
C/D
/RSTlcd
SDA
SCL
Boot0
VCC
GND
+5
+12
Vin
Vout
Adj
C1
10u
C2
10u CC1206KKX7R7106
C3
100n
C4
100n
C5
100n
C6
22p
C7
22p
C8
100n
C9
100n
C10
100n
C11
100n
C12
100n
C13
100n
C14
100n
C15
10u
C16
10u
R1
10k
R2
470R
R3
470R
R4
22R
R5
22R
R6
1k5
R7
10k
R8
1k5
R9
1k5
R10
470k
R11
470k
R12
470R
R13
470R
R14
470k
R15
470k
R16
470k
R17
470k
R18
1k5
R19
51R
R20
10k *
R21
51R
R22
10k *
D1
BAS85 *
D4
BAS85 *
L1
0R